antoniolupi

ND604 **serie INDIGO**

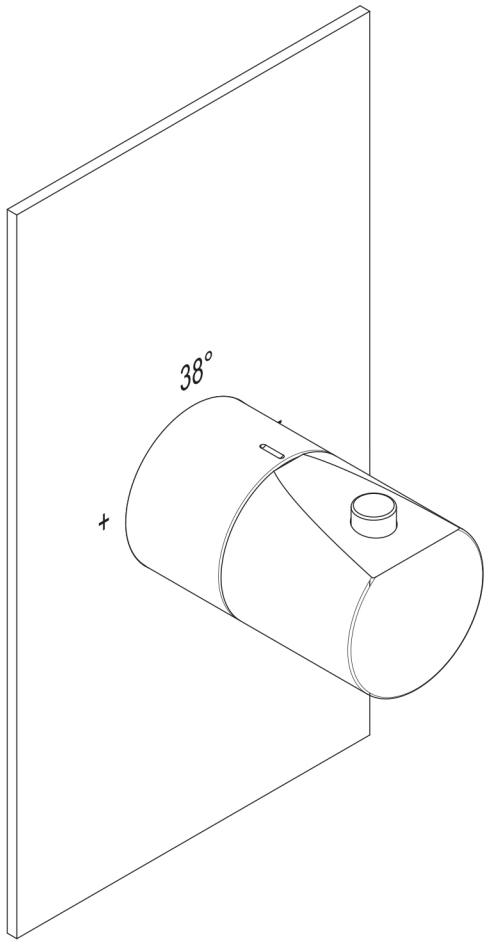

ITA ISTRUZIONI DI MONTAGGIO
UK INSTALLATION INSTRUCTIONS
F INSTRUCTIONS DE MONTAGE
DE MONTAGE-ANLEITUNG
ES INSTRUCCIONES DE MONTAJE
RU МОНТАЖНАЯ ИНСТРУКЦИЯ

ITA - DATI TECNICI
1.Pressione d'esercizio consigliata 1-5 bar
2.Pressione massima di prova 10 bar
3.Temperatura massima acqua calda 80° C
4.Temperatura consigliata 50°- 60° C
5.Differenza di pressione tra acqua fredda e acqua calda 1,5 bar
6.Installazione di filtri per l'acqua a monte dell'impianto ed installazione al prodotto di tutti i filtri che lo accompagnano.
7.**Nota bene: qualora non siano presenti le condizioni sopra indicate, il prodotto potrebbe non funzionare o funzionare in modo non ottimale. Eventuali anomalie sulla finitura superficiale (graffi ect.) devono essere riscontrate prima dell'installazione e posa del prodotto stesso. Non viene riconosciuta nessuna sostituzione dopo l'installazione avvenuta.**

UK - TECHNICAL DATA
1.Recommended operational pressure 1-5 bar
2.Maximum test pressure 10 bar
3.Maximum hot water temperature 80° C
4.Recommended temperature 50 - 60° C
5.Pressure difference between hot and cold water max 1,5 bar
6.We suggest to install water filters at the beginning of the installation.
7.P.S: If the above conditions do not exist, the product may not work or may not work efficiently. Any flaws in the surface finish (scratches, etc.) must be identified prior to installation of the product. No replacement will be acknowledged after installation.

F - DONNÉES TECHNIQUES
1.Pression d'exercice recommandée 1-5 bar
2.Pression maximum d'epreuve
3.Temperature maximum eau chaude 80° C
4.Temperature recommandée 50°- 60° C
5.Difference de pression entre l'eau froide et l'eau chaude 1,5 bar
6.Installation des filtres à eau en amont du réseau hydraulique et installation au produit des filtres nécessaires.
7.N**ota bene: si les conditions ci-dessus mentionnées ne sont pas respectées, le produit pourrait ne pas fonctionner de façon optimale. Anomalies de finition sur la surface (rayures, etc..) doivent être remarqué avant la pose.**
Il n'est reconnu aucun remplacement du produit après l'installation.

DE - TECHNISCHE DATEN
1.Empfohlener Betriebsdruck 1-5 bar
2.Max. Prüfdruck 10 bar
3.Max. Temperatur Warmwasser 80° C
4.Empfohlene Temperatur 50°- 60° C
5.Druckunterschied zwischen Kalt- und Warmwasser 1,5 bar
6.Installierung von der Anlage vorgeschalteten Wasserfiltern und Installierung aller das Produkt begleitenden Filter.
7.N.B.: Sofern die oben angegebenen Bedingungen nicht vorherrschen, könnte das Produkt eventuell nicht oder nicht optimal funktionieren. Eventuelle Anomalien auf der Oberfläche (Kratzer etc.) müssen vor Installierung und Verlegung des Produkts selbst festgestellt werden. Nach erfolgter Installierung wird keine Auswechselung mehr gewährt.

ES - DATOS TÉCNICOS
1.Presión de ejercicio recomendada 1-5 bar
2.Presión máxima de prueba 10 bar
3.Temperatura máxima agua caliente 80° C
4.Temperatura recomendada 50°- 60° C
5.Diferencia de presión entre agua fría y agua caliente 1,5 bar
6.Instalación de filtros para el agua por delante de la planta e instalación al producto de todos los filtros.
7. N.B.: si no se presentan las condiciones antes mencionadas, el producto podría no funcionar o funcionar de manera no optimal. Posibles anomalías en el acabado de la superficie (arañazos ecc.) tienen que detectarse antes de la instalación y montaje del producto. No se sustituirá ningún producto después de su instalación.

RU ТЕХНИЧЕСКИЕ ДАННЫЕ
1. Рекомендуемое рабочее давление 1-5 Бар
2. Максимальное давление испытания 10 Бар
3. Максимальная температура горячей воды 80° C
4. Рекомендуемая температура 50-60 ° C
5. Разница давления между горячей и холодной водой 1,5 Бар
6. Установка фильтров для воды до изделия и установка всех фильтров, которые идут в комплекте с изделием.
7. Примечание: в случае невыполнения вышеуказанных инструкций, изделие не будет работать или будет работать неправильно. Возможные деффекты отделки поверхности (царапины и т.д) должны быть установлены до монтажа изделия.. После установки любые запросы о замене изделия не принимаются.

ITA - L'INSTALLAZIONE DEVE ESSERE ESEGUITA DA PERSONALE QUALIFICATO!
SPURGARE LE TUBAZIONI PRIMA DI COLLEGARE IL RUBINETTO ALL'IMPIANTO.
UK - INSTALLATION MUST BE PERFORMED BY QUALIFIED PERSONNEL!
BEFORE CONNECTING TO MAINS, BLEED THE PIPES TO AVOID DAMAGE.
F - L'INSTALLATION DOIT ÊTRE EFFECTUÉE PAR UN PERSONNEL QUALIFIÉ!
AVANT DE BRANCHER LE ROBINET AU RÉSEAU HYDRAULIQUE, PURGER LA TUYAUTERIE.
D - DIE INSTALLIERUNG MUSS VON FACHPERSONAL AUSGEFÜHRT WERDEN.
DIE ROHRLEITUNGEN SAUBERN, BEVOR DIE ARMATUR AN DIE ANLAGE ANGESCHLOSSEN WIRD.
E - ¡LA INSTALACIÓN TIENE QUE SER REALIZADA POR PERSONAL CALIFICADO!
PURGAR LAS TUBERÍAS ANTES DE CONECTAR EL GRIFO AL SISTEMA.
RU - УСТАНОВКА ДОЛЖНА ВЫПОЛНЯТЬСЯ КВАЛИФИЦИРОВАННЫМ ПЕРСОНАЛОМ!
ПРОДУЙТЕ ТРУБЫ ПЕРЕД ПОДКЛЮЧЕНИЕМ КРАНА.

ITA - PULIZIA/ MANUTENZIONE OTTONE FINITURA CROMO, BIANCO, NERO, GRAFITE, ACCIAIO SATINATO: Per una corretta pulizia del prodotto, lavare esclusivamente con prodotti privi di solventi. Evitare assolutamente l'impiego di detersivi contenenti sostanze corrosive o acide (acido cloridrico, acetico, fosforico),spugne abrasive e tamponi con fili metallici, si consiglia l'uso di un detergente con un PH neutro.
ITA - PULIZIA/ MANUTENZIONE FINITURA OTTONE LUCIDO NATURALE E OTTONE SATINATO NATURALE: Realizzata in ottone senza protettivo con consecutivo processo di ossidazione naturale**,** per il ripristino del colore originale e rimuovere lo sporco è possibile utilizzare creme tipo "SIDOL" utilizzando un panno morbido,eventuali differenze di colore e tonalità non possono dare adito a contestazioni. Per una corretta pulizia del prodotto, lavare esclusivamente con prodotti privi di solventi. Evitare assolutamente l'impiego di detersivi contenenti sostanze corrosive o acide (acido cloridrico, acetico, fosforico),spugne abrasive e tamponi con fili metallici, si consiglia l'uso di un detergente con un PH neutro.
I nostri prodotti non necessitano di particolare manutenzione, fatta eccezione della pulizia periodica dell'aeratore che, raccogliendo nella parte interna detriti ed impurità presenti nelle tubature, determina con il passare del tempo una graduale perdita di portata.
Procedere verificando e pulendo da eventuali impurità i filtri collocati sul rubinetto d'arresto posto a monte dell'impianto.

ENG - CLEANING/MAINTENANCE FOR BRASS WITH A CHROME, WHITE, BLACK, GRAPHITE OR SATIN STAINLESS-STEEL FINISH For correct cleaning of the product, wash only with solvent-free soaps. absolutely avoid the use of detergents containing corrosive or acid substances (hydrochloric, acetic, phosphoric acid), abrasive sponges and swabs with metal wires, we recommend the use of a detergent with a neutral PH.
ENG - CLEANING/MAINTENANCE FOR NATURAL POLISHED BRASS AND NATURAL SATIN BRASS: Made of brass without protection with a consecutive natural oxidation process. for restoring the original color and removing dirt, "SIDOL" type creams can be used using a soft cloth, Any differences in color and tonality cannot give rise to dispute. For correct cleaning of the product, wash only with solvent-free products. absolutely avoid the use of detergents containing corrosive or acid substances (hydrochloric, acetic, phosphoric) abrasive sponges and swabs with metallic threads, we recommend the use of a detergent with a neutral pH.Our products do not require any particular maintenance, apart from periodical cleaning of the aerator which, over time, collects debris and impurities present in the pipes thereby causing a gradual reduction in flow rate. Proceed by checking and cleaning any filters on the stop cock installed ahead of the system.

FR - NETTOYAGE/ENTRETIEN LAITON FINITION CHROME, BLANC, NOIR, GRAPHITE, ACIER SATINÉ: Pour un bon nettoyage du produit, ne le laver qu'avec des produits sans solvant. Évitez absolument d'utiliser des détergents contenant des substances corrosives ou acides (acide chlorhydrique, acétique, phosphorique), des éponges abrasives et des tampons métalliques, nous recommandons l'utilisation d'un détergent au pH neutre.
FR - NETTOYAGE ET ENTRETIEN DU LAITON POLI NATUREL ET DU LAITON SATINÉ NATUREL: Fait en laiton sans protection avec un processus consécutif d'oxydation naturelle, pour restaurer la couleur d'origine et éliminer la saleté, vous pouvez utiliser des crèmes spécifiques pour le laiton à l'aide d'un chiffon doux, des différences éventuelles de couleur et de tonalité ne sont pas contestables. Pour un bon nettoyage du produit, ne le laver qu'avec des produits sans solvant. Évitez absolument l'utilisation de détergents contenant des substances corrosives ou acides (acide chlorhydrique, acétique, phosphorique), d'éponges abrasives et de tampons avec des fils métalliques, nous recommandons l'utilisation d'un détergent au pH neutre.
Nos produits ne nécessitent pas de manutention particuliére,à l'exception d'un entretien périodique de l'aérateur qui, recueillant dans sa partie interne des détritus et des impuretés présentes dans les tuyaux, en risquant au cours du temps d'avoir une perte graduelle de débit.
Procédez ensuite en vérifiant et en nettoyant les filtres placés sur le robinet d'arrêt positionné en amont de l'installation.

DE - REINIGUNG/PFLEGE MESSING AUSFÜHRUNG CHROM, WEISS, SCHWARZ, GRAPHIT, SATINIERTER STAHL: Zur angemessenen Reinigung des Artikels nur mit lösungsmittelfreien Produkten waschen. Vermeiden Sie unbedingt die Verwendung von Reinigungsmitteln mit ätzenden oder sauren Substanzen (Salz-, Essig-, Phosphorsäure), Scheuerschwämmen und Drahtschwämmen. Die Verwendung eines Reinigungsmittels mit neutralem pH-Wert ist empfehlenswert.
DE - REINIGUNG/PFLEGE AUSFÜHRUNG MESSING NATUR POLIERT UND MESSING NATUR SATINIERT: Hergestellt aus Messing ohne Schutz mit folgendem natürlichen Oxidationsprozess. Um die ursprüngliche Farbe wiederherzustellen und Schmutz zu entfernen, können Sie Cremes vom Typ "SIDOL" mit einem weichen Tuch verwenden, Mögliche Unterschiede in Farbtönen können keinen Anlass für Reklamationen darstellen.Zur angemessenen Reinigung des Artikels nur mit lösungsmittelfreien Produkten waschen. Vermeiden Sie unbedingt die Verwendung von Reinigungsmitteln mit ätzenden oder sauren Substanzen (Salz-, Essig-, Phosphorsäure), Scheuerschwämmen und Drahtschwämmen. Die Verwendung eines Reinigungsmittels mit neutralem pH-Wert ist empfehlenswert.
Unsere Produkte erfordern keine besondere Wartung außer der periodischen Reinigung des Perlators, der die iminneren Teil der Rohrleitungen vorhandenen Feststoffabsonderungen und Verunreinigungen ansammelt, und daher im Laufe der Zeit allmählich an Förderleistung verliert. Kontrollieren und reinigen Sie alle Filter des Absperrhahns vor dem System.

ES - LIMPIEZA/MANTENIMIENTO LATÓN ACABADO CROMO, BLANCO, NEGRO, GRAFITO, ACERO SATINADO: Para una limpieza adecuada del artículo lavar sólo con productos sin disolventes. Evitar absolutamente el uso de detergentes que contengan sustancias corrosivas o ácidas (ácido clorhídrico, acético, fosfórico), esponjas abrasivas y de alambre; se recomienda el uso de un detergente con un pH neutro.
ES - LIMPIEZA/MANTENIMIENTO ACABADO LATÓN PULIDO NATURAL Y LATÓN SATINADO NATURAL: Hecho en latón sin capa de protección y sujeto por tanto a un proceso de oxidación natural, para restaurar el color original y eliminar la suciedad, es posible usar cremas tipo "SIDOL" con un paño suave, posibles diferencias de color y tonalidad no pueden dar lugar a incidencias Para una limpieza adecuada del artículo lavar sólo con productos sin disolventes. Evitar absolutamente el uso de detergentes que contengan sustancias corrosivas o ácidas (ácido clorhídrico, acético, fosfórico), esponjas abrasivas y de alambre; se recomienda el uso de un detergente con un pH neutro.
Nuestros productos no necesitan manutención peculiar, excepto por la limpieza periódica del aireador, el cual retiene en su interior residuos y sedimentos presentes en las tuberías, causando con el tiempo una gradual pérdida de caudal. Proceda comprobando y limpiando todos los filtros en la llave de paso ubicada aguas arriba del sistema.

RU - УБОРКА / ОБСЛУЖИВАНИЕ ИЗДЕЛИЙ ИЗ ЛАТУНИ В ОТДЕЛКАХ CROMO, BIANCO, NERO, GRAFITE, ACCIAIO SATINATO: Для правильной очистки изделия можно использовать только моющие средства без растворителей. Полностью избегайте использования моющих средств, содержащих едкие или кислотные вещества (соляная, уксусная, фосфорная кислота), абразивных губок и губок с металлическими проволочками. Рекомендуем использовать моющее средство с нейтральным pH.
RU - УБОРКА / ОБСЛУЖИВАНИЕ ИЗДЕЛИЙ ИЗ ЛАТУНИ В ОТДЕЛКАХ CROMO, BIANCO, NERO, GRAFITE, ACCIAIO SATINATO:Чтобы восстановить первоначальный цвет и удалить грязь, вы можете использовать кремы типа "SIDOL", используя мягкую ткань. Возможные вариации цвета и тона не могут являться поводом для рекламаций. Для правильной очистки изделия можно использовать только моющие средства без растворителей. Полностью избегайте использования моющих средств, содержащих едкие или кислотные вещества (соляная, уксусная, фосфорная кислота), абразивных губок и губок с металлическими проволочками. Рекомендуем использовать моющее средство с нейтральным pH.
Наши изделия не нуждаются в особом обслуживании, кроме проведения переодической чистки аэратора, чтобы предотвратить потерю пропускной способности при длительной эксплуатации, обусловленную накоплением внутри отложений и загрязнений внутри трубопроводовw.
Выполните проверки и очистки от любых примесей фильтры, расположенный выше по потоку от завода.

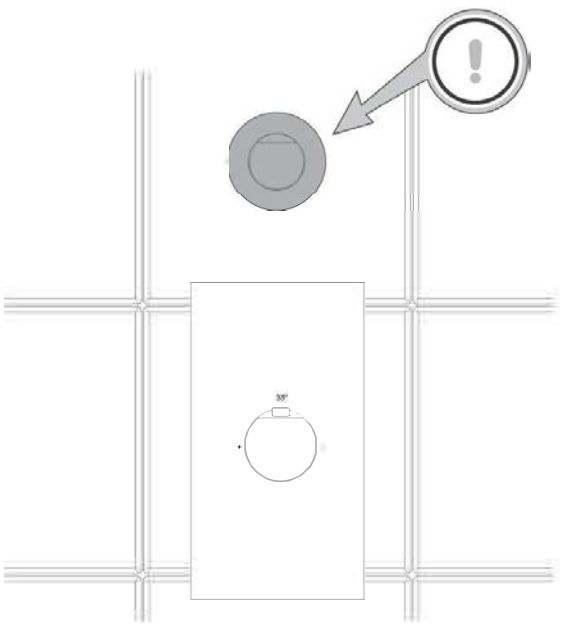

TA - Attenzione! Obbligatorio combinare il miscelatore termostatico ad un rubinetto d'arresto

UK - Warning! Mandatory to combine the thermostatic mixer with a stopcock

F - Attention! Obligatoire de combiner le mélangeur thermostatique avec un robinet d'arrêt

DE- Achtung! Muss den Thermostatmischer mit einem Absperrhahn kombinieren

ES - ¡Atención! Obligatorio de combinar el mezclador termostático con una llave de paso

RU - Внимание! Обязательно совмещать термостатический смеситель с краном

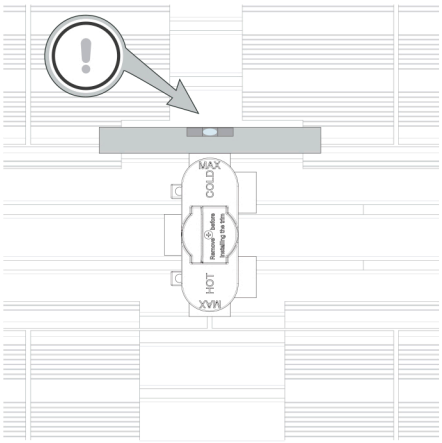

fig. 1

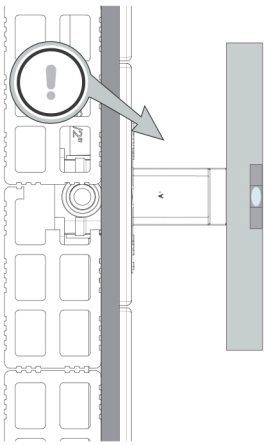

fig. 2

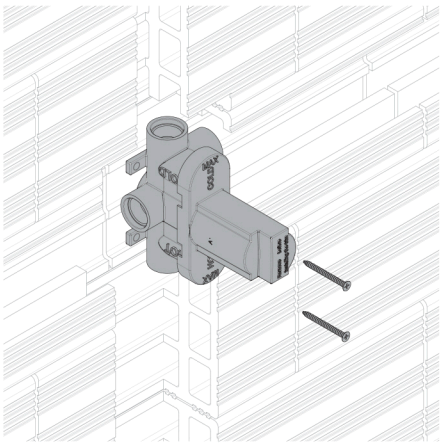

fig. 3

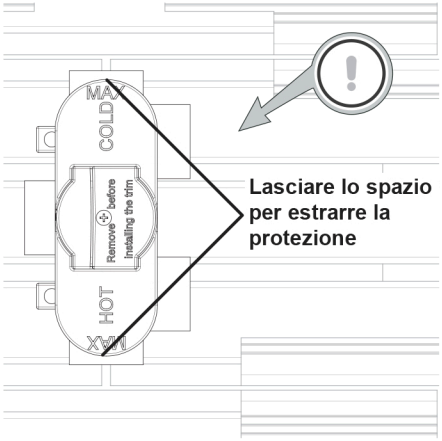

fig. 4

ITA - ISTRUZIONI DI MONTAGGIO
Posizionare il corpo incasso sul muro grezzo verificando che il corpo sia perfettamente in bolla (fig.1).Verificare che le quote della parete finita rientrino nelle misure MIN e MAX indicate sul rubinetto (fig.2). Nel caso si verifichi che la quota finita della parete sia superiore alla quota MAX, inserire uno spessore sotto la base di fissaggio del corpo incasso raggiungendo la quota indicata. Nel caso in cui si verifichi che la quota finita della parete sia inferiore alla quota MIN, fare un incasso sulla parete raggiungendo la quota indicata. Procedere con il fissaggio del corpo con le viti incluse nella confezione (fig.3).Tenere la misura del foro del muro di 136 mm per dare la possibilità di estrarre la protezione e per una futura manutenzione del prodotto (fig.4).

UK - ASSEMBLY INSTRUCTIONS
Place the built-in part on the unfinished wall, making sure the concealed valve is level (fig.1) Verify that the measurement of the finished wall are within the MIN and MAX measurements indicated on the tap (fig.2). If the finished wall measurement is greater than the MAX measurement, fit a spacer under the fixing base of the concealed valve to reach the indicated measurement. If the finished wall measurement is less than the MIN measurement, make a recess in the wall to reach the indicated measurement. (fig.3). Keep the wall hole size of 136 mm to give the possibility to extract the protection and for a future maintenance of the product (fig.4).

F - INSTRUCTIONS DE MONTAGE
Positionner le corps d' encastrement sur le mur brut en vérifiant que la dimension du mur fini soit comprise dans les dimensions MINI et MAXI indiquées sur le robinet (2). Dans le cas où la dimension finie du mur serait supérieure à la dimension MAXI, insérez une épaisseur sous la base de fixage du corps à encastrement pour atteindre la dimension indiquée. Dans le cas où la dimension finie du mur serait inférieure à la dimension MINI, faire un renfoncement dans le mur pour atteindre la dimension indiquée. Procéder à la fixation du corps avec les vis incluses dans le paquet (fig.3). Maintenir la taille du trou du mur de 136 mm pour pouvoir extraire la protection et pour la maintenance futur du produit (fig.4).

DE - MONTAGE-ANLEITUNG
Den Einbaukörper an der unverputzten Wand positionieren und dabei sicherstellen, dass er waagerecht ist (Fig. 1). Versichern Sie sich auch, dass sich die Maße der verputzten Wand innerhalb der auf dem Hahn angegebenen MIN. und MAX.-Maße bewegen (Fig. 2). Falls festgestellt wird, dass das Maß der verputzten Wand höher als das MAX.-Maß ist, ein Distanzstück unter die Befestigungsbasis des Einbaukörpers einfügen, um das angegebene Maß zu erreichen. Falls festgestellt wird, dass das Maß der verputzten Wand niedriger als das MIN.-Maß ist, eine Versenkung in der Wand vorsehen, um das angegebene Maß zu erreichen. Den Einbaukorper mit den vorhandenen Schrauben fixieren (Fig. 3). Behalten Sie die Größe der Wandöffnung von 136 mm bei, um die Möglichkeit zu geben, den Schutz zu entfernen und um zukünftige Produkte warten zu können (Fig.4).

ES - INSTRUCCIONES DE MONTAJE
Colocar el cuerpo empotrado en la pared controlando que esté perfectamente nivelado (fig. 1). Controlar que las medidas en la pared acabada respeten las medidas MÍNIMA y MÁXIMA indicadas en el grifo (fig. 2). Si la medida final de la pared supera la medida MÁXIMA, hay que insertar un espesor debajo de la base de fijación del cuerpo empotrado hasta alcanzar la medida indicada. En el caso de que la medida final de la pared sea inferior a la medida MÍNIMA, hay que realizar un hueco en la pared hasta alcanzar la medida indicada. Fijar el empotre con los tornillos suministrados (fig. 3). Mantenga el tamaño del agujero de la pared de 136 mm para dar la posibilidad de extraer la protección y para un futuro mantenimiento del producto (fig.4).

RU - МОНТАЖНАЯ ИНСТРУКЦИЯ
Установить встроенную часть на необработанную стену, убедившись, что встроенная часть расположена идеально ровно (рис.1). Проверите, чтобы отметка готовой стены с отделкой не выходила за пределы контрольных отметок MIN и MAX , указанные на смесителе(рис.2). Если обнаружится, что отметка готовой стены меньше минимальной, сделать углубление в стене, достигнув требуемой отметки. Зафиксировать встроенную часть винтами, которые идут в комплекте(рис.3). Держите отверстие в стене размером 136 мм, чтобы дать возможность снять защиту и для дальнейшего обслуживания продукта (рис.4).

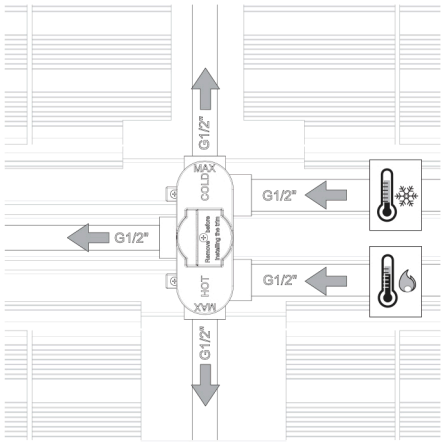

ITA - Procedere con l'allacciamento all'impianto idraulico.

UK - Proceed with the connection to the water system.

F - Procéder au branchement au réseeau hydraulique.

DE - Den Anschluss an die Wasseranlage vornehmen.

ES - Conectar al sistema hidráulico.

RU - Выполнить подключение к водопроводной сети.

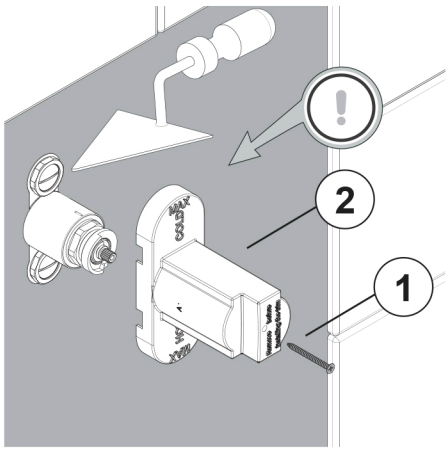

ITA - Intonacare la parete e proseguire con il rivestimento facendo bene attenzione e cura all'esecuzione dei fori sulle piastrelle che devono essere strettamente aderenti alla protezione. Svitare la vite (1) con un cacciavite e rimuovere la protezione (2).

UK - Plaster the wall and continue with the covering paying close attention of the execution of the holes on the tiles which must be very near the protection of the concealed valve. Unscrew the screw (1) with a screwdriver and remove the protection (2).

F - Plafonner le mur et mettre le revêtement en faisant attention aux trous sur le carrelage qui doivent être adhérent à la protection. Dévisser la vis (1) et enlever la protection(2).

DE - Die Wand verputzen und die Verkleidung verlegen. Die Bohrungen auf den Fliesen vorsichtig durchführen und darauf beachten, dass sie eng an der Wandschutz kleben. Mit einem Schraubenzieher die Schraube (1) abschrauben und die Schutzkappe (2) entfernen.

ES - Estucar la pared y seguir con el revestimiento, prestando mucha atención al realizar los taladros en los azulejos – tienen que estar perfectamente adherentes a la protección. Desenroscar el tornillo (1) con un destornillador y quitar la protección (2).

RU - Отштукатурить стену и облицовать, обращая внимание и осторожность во время просверливания отверстий на плитке. Плитка должна плотно прилегать к защите.Открутите винт (1) с помощью отвертки и снимите защиту (2).

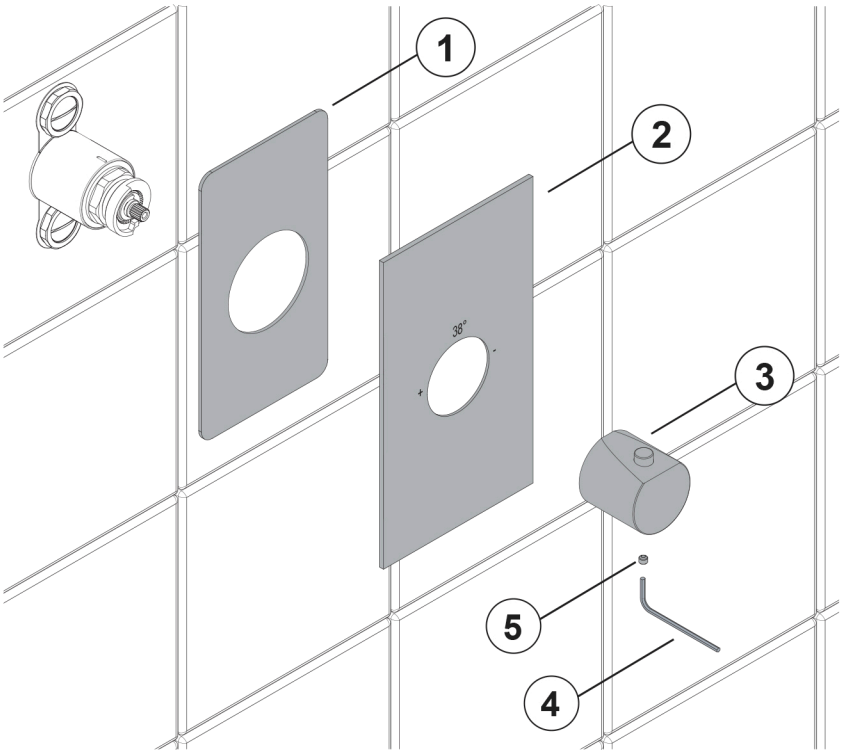

ITA - ISTRUZIONI DI MONTAGGIO
Applicare la guarnizione adesiva (1), inclusa nella confezione, sulla piastra (2). Successivamente posizionare la piastra (2) in battuta alla perete inserendo la manopola (3) sul corpo del rubinetto incasso e avvitare il grano (5) con una chiave a brugola esagonale 2,5 mm (4).

UK - ASSEMBLY INSTRUCTIONS
Apply the adhesive washer (1) included in the box on the plate (2). After which position the plate (2) on the wall, fitting the knob (3) on the concealed valve. Tighten the grub screw (5) using a 2,5 mm hexagonal Allen key (4).

F - INSTRUCTIONS DE MONTAGE
Appliquez le joint autocollant (1), inclus dans la boite, sur la plaque (2). Ensuite placez la plaque (2) au mur en insérant la poignée(3) sur le corps d'encastrement du robinet et vissez le grain (5) à l'aide d'une clé à len de 2,5 mm (4).

DE - MONTAGE-ANLEITUNG
Die vorhandene Klebedichtung (1) auf die Platte (2) kleben. Die Platte (2) an die Wand positionieren. Den Griff (3) auf den Einbaukörper legen und den Gewindestift (5) mit einem 2,5 mm-Sechskant-Inbusschlüssel (4) anschrauben.

ES - INSTRUCCIONES DE MONTAJE
Aplicar el burlete adhesivo (1), suministrado en el paquete, a la placa (2). Luego colocar la placa (2) a pared. Insertar el mando (3) en el cuerpo empotrado del grifo y enroscar el tornillo (5) con una llave Allen hexagonal 2,5 mm (4).

RU - МОНТАЖНАЯ ИНСТРУКЦИЯ
Нанесите клейкую прокладку (1), входящую в комплект, на пластину (2). Затем разместите пластину (2) на стене, вставив ручку (3) в корпус встроенного смесителя и завинтите стопорный винт (5) с помощью шестигранного ключа 2,5 мм (4).

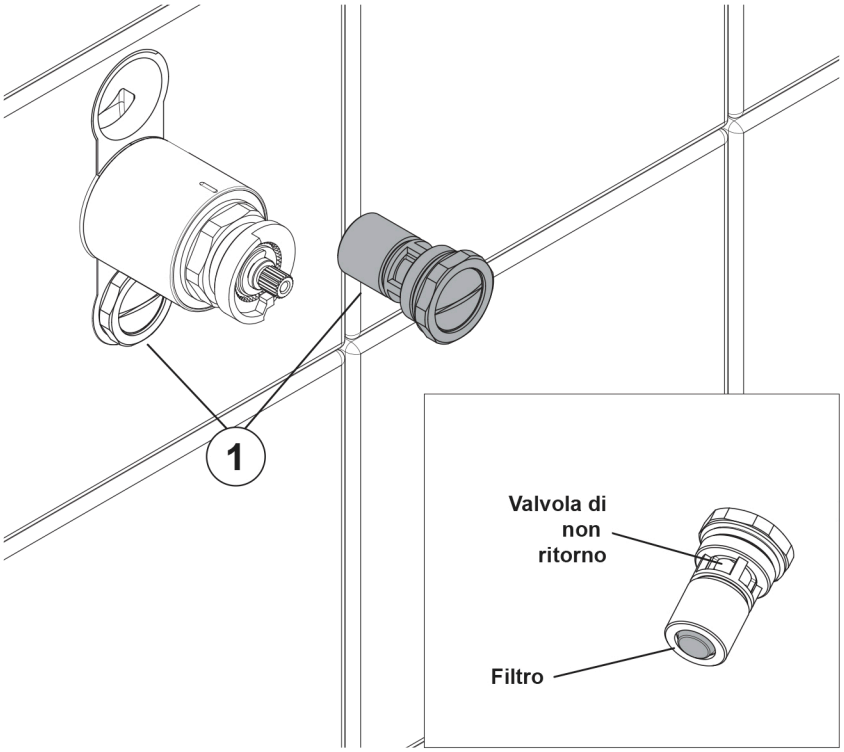

ITA -MANUTENZIONE PORTAVALVOLA
Chiudere l'ingresso dell'acqua calda e fredda. Svitare i portavalvola (1) con una chiave. Estrarre i portavalvola e pulire il filtro sotto acqua corrente o lasciarli una notte in aceto in caso di presenza di calcare.Riposizionarli nella loro sede.

UK - VALVE HOLDERS MAINTENANCE
Close the hot and cold water inlet. Unscrew the valve holders (1) with a key. Remove the valve holders and clean the filter under running water or leave them overnight in vinegar if limescale is present. Place them back in their place.

F - NETTOYAGE DU FILTRE
Fermer l'arrivée d'eau chaude et froide. Dévissez le clapet anti-retour (1) avec une clé. Enlevez le filtre et le nettoyez sous l'eau courante ou le laissez une nuit dans du vinaigre dans le cas de formation de calcaire et le rincé. Réinstallé le tout.

DE - PFLEGE VENTILBEHÄLTER
Den Warm- und Kaltwassereinlass schließen. Den Ventilbehälter (1) mit einem Schlüssel abschrauben. Den Ventilbehälter entfernen und den Filter unter fließendes Wasser waschen oder eine Nacht in Essig liegen lassen, wenn Kalk dabei ist. Die Behälter in ihren Sitz wieder montieren.

ES - MANUTENCIÓN PORTAVÁLVULAS
Cerrar la toma de agua fría y caliente. Desenroscar los portaválvulas (1) con una llave. Extraer los portaválvulas y limpiar el filtro bajo agua corriente o dejarlos una noche en vinagre en caso de presencia de cal. Volver a colocarlos en su posición.

RU - МОНТАЖНАЯ ИНСТРУКЦИЯ
Убедитесь, что подача горячей и холодной воды перекрыта. Открутите патрон (1) с помощью ключа. Извлеките патроны и очистите фильтр под проточной водой или оставьте на ночь в уксусе для удаления известкового налета. Поставьте их на место.

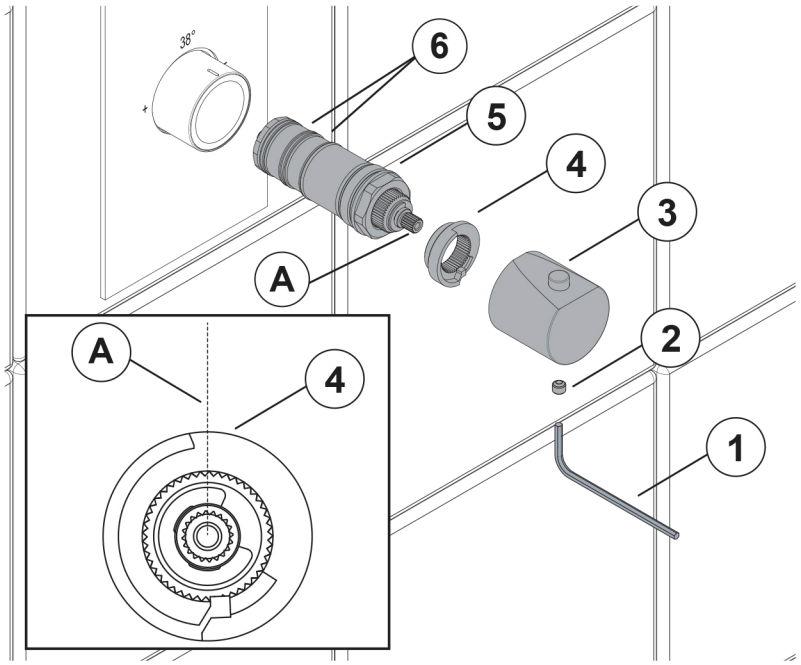

ITA - PULIZIA O SOSTITUZIONE CARTUCCIA
Chiudere l'ingresso dell'acqua calda e fredda. Con una chiave a brugola esagonale 2,5 mm (1), svitare il grano (2). Sfilare la manopola (3) e il fermo (4). Svitare la cartuccia (5) con una chiave. Pulire i filtri (6) sotto acqua corrente o lasciare la cartuccia termostatica una notte in aceto in presenza di calcare. Ingrassare gli O-rings e riavvitare la cartuccia (5) sul corpo del rubinettto. Riposizionare il fermo (4) come mostrato in figura. Utilizzando la manopola (3), ruotare l'asta brocciata fino a raggiungere la temperatira di 38°C (controllare la temperatura con un termometro). Montare la manopola (3) in posizione verticale e controllare che la rotazione sia corretta. Riavvitare il grano (2) con una chiave a brugola esagonale 2,5 mm (1).

UK - CLEANING OR REPLACING THE CARTRIDGE
Close the hot and cold water inlet. Using a 2.5 mm hexagonal wrench (1), unscrew the grub screw (2). Remove the knob (3) and the stopper (4). Unscrew the cartridge (5) with a wrench. Clean the filters (6) under running water or leave the thermostatic cartridge overnight in vinegar in the presence of limescale. Grease the o-rings and screw the cartridge (5) back onto the body of the tap. Reposition the stopper (4) as shown in the figure. Using the knob (3), rotate the broached rod until it reaches the temperature of 38 ° C (check the temperature with a thermometer). Mount the knob (3) in a vertical position and check that the rotation is correct. Screw the grain (2) back in place with a 2.5 mm hexagonal Allen key (1).

F - NETTOYAGE ET REMPLACEMENT DE LA CARTOUCHE
Fermer l'arrivée d'eau chaude et froide. Avec une clé à len de 2,5mm (1), dévissez le grain (2). Enlever la poignée (3) et le bouton de blocage (4). Dévissez la cartouche (5) avec une clé. Nettoyez les filtres (6) sous l'eau courante ou laissez la cartouche thermostatique dans du vinaigre pour une nuit dans le cas de formation de calcaire et rincé. Graissez les joints et revissez la cartouche (5) sur le corps du robinet. Remettre le bouton de blocage (4) comme indiqué dans le schéma. En utilisant la poignée (3), tournez la tige brochée jusqu'à atteindre la température de 38°(contrôlez la température à l'aide d'un thermomètre). Remontez la poignée (3) en position verticale et contrôlez que la rotation soit correcte. Revissez le grain (2) avec une clé à len de 2,5 mm (1).

DE - AUSWECHSELUNG DER KARTUSCHE
Den Warm- und Kaltwassereinlass schließen. Mit einem 2,5 mm-Sechskant-Inbusschlüssel (1) den Gewindestift (2) abschrauben. Den Griff (3) und die Absperrplatte (4) entfernen. Die Kartusche (5) mit einem Schlüssel abschrauben. Die Filter (6) unter fließendes Wasser waschen oder die Thermostat-Kartusche eine Nacht in Essig liegen lassen, wenn Kalk dabei ist. Die O-Ring schmieren und die Kartusche (5) auf den Einbaukörper wiedermontieren. Die Absperrplatte (4) wie im Bild wiederpositionieren. Mit dem Griff (3) die Stange drehen, bis die Temperatur von 38°C erreicht wird – die Temperatur mit einem Thermometer prüfen. Den Griff (3) vertikal montieren und die korrekte Drehung prüfen. Den Gewindestift (2) mit einem 2,5 mm-Sechskant-Inbusschlüssel (1) anschrauben.

ES - SUSTITUCIÓN CARTUCHO
Cerrar la toma de agua fría y caliente. Con una llave Allen hexagonal 2,5 mm (1) desenroscar el tornillo (2). Quitar el mando (3) y la placa de cierre (4). Desenroscar el cartucho (5) con una llave. Limpiar los filtros (6) bajo agua corriente o dejar el cartucho termostático una noche en vinagre en caso de presencia de cal. Engrasar los O-Rings y enroscar el cartucho (5) en el cuerpo del grifo. Colocar la placa de cierre (4) como indicado en el dibujo. Utilizando el mando (3) girar la barra hasta alcanzar la temperatura de 38°C (controlar la temperatura con un termómetro). Montar el mando (3) en posición vertical y controlar que la rotación funcione correctamente. Enroscar el tornillo (2) con una llave Allen hexagonal 2,5 mm (1).

RU - ОЧИСТКА/ОБСЛУЖИВАНИЕ КАРТРИДЖА
Убедитесь, что подача горячей и холодной воды перекрыта. С помощью шестигранного ключа 2,5 мм(1) отвинтите стопорный винт(2).Снимите ручку (3) и раскрутите зажимное кольцо (4). Снимите картридж (5) с помощью ключа. Очистите фильтры (6) под проточной водой или оставьте термостатический картридж на ночь в уксусе для удаления известкового налета. Смажьте уплотнительные кольца и закрутите картридж (5) на корпусе смесителя. Поставьте зажимное кольцо (4), как указано на рисунке. Используя ручку (3), закрутите втулку, пока температура не достигнет 38 ° C (проверьте температуру с помощью термометра). Установите ручку (3) в вертикальном положении и проверьте, чтобы вращение было правильным. Закрутите на место винт (2) с помощью шестигранного ключа на 2,5 мм (1).

ND604

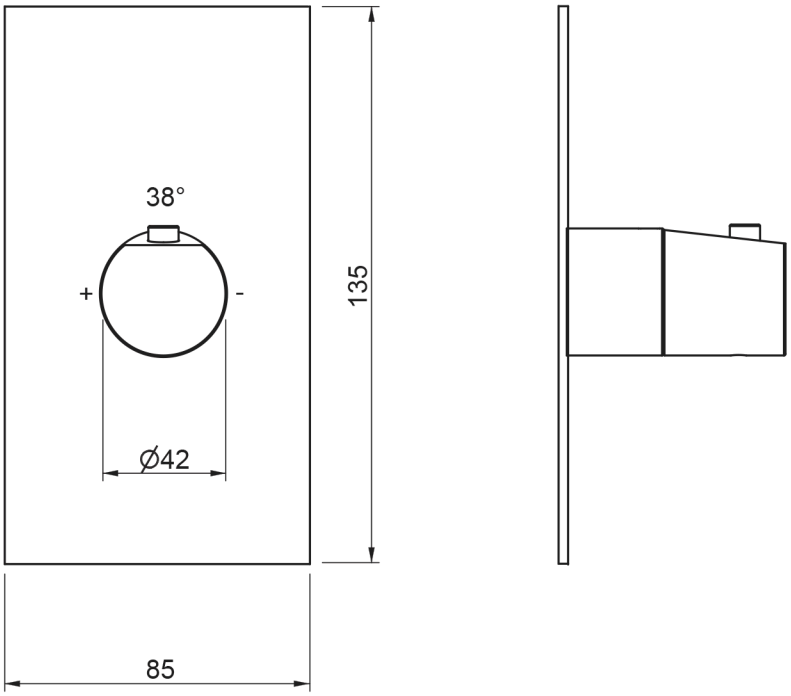
38°
+
-
135
Ø42
85

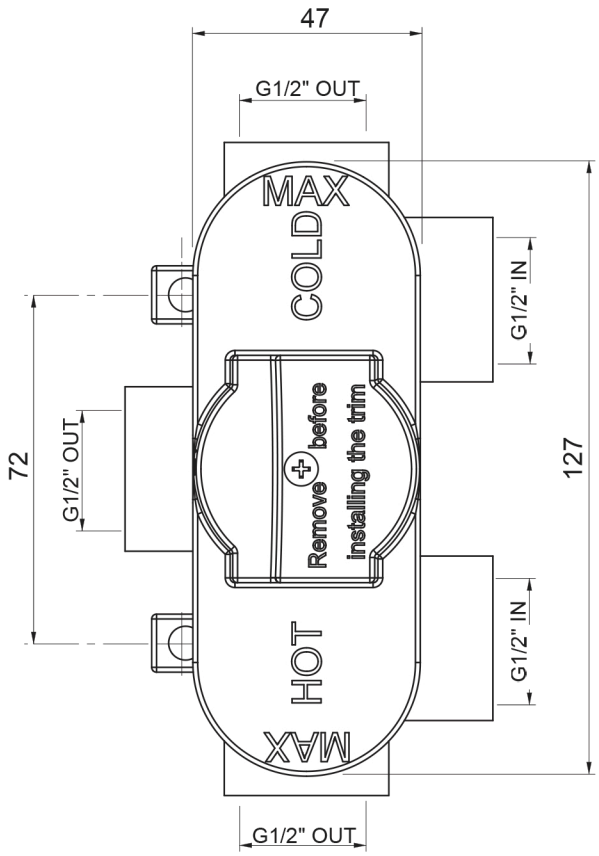
47
G1/2" OUT
MAX
COLD
G1/2" IN
Remove before installing the trim
72
G1/2" OUT
127
HOT
MAX
G1/2" IN
G1/2" OUT

antoniolupi

73
VIA MAZZINI
75

Antonio Lupi Design S.p.A.
via Mazzini 73/75 - 50050 Stabbia
Cerreto Guidi (Firenze) - Italy
T +390571586881
F +390571586885
www.antoniolupi.it
lupi@antoniolupi.it